CHEVALETS

80320

Révision
2002-08

INSTRUCTIONS COMPLÈTES

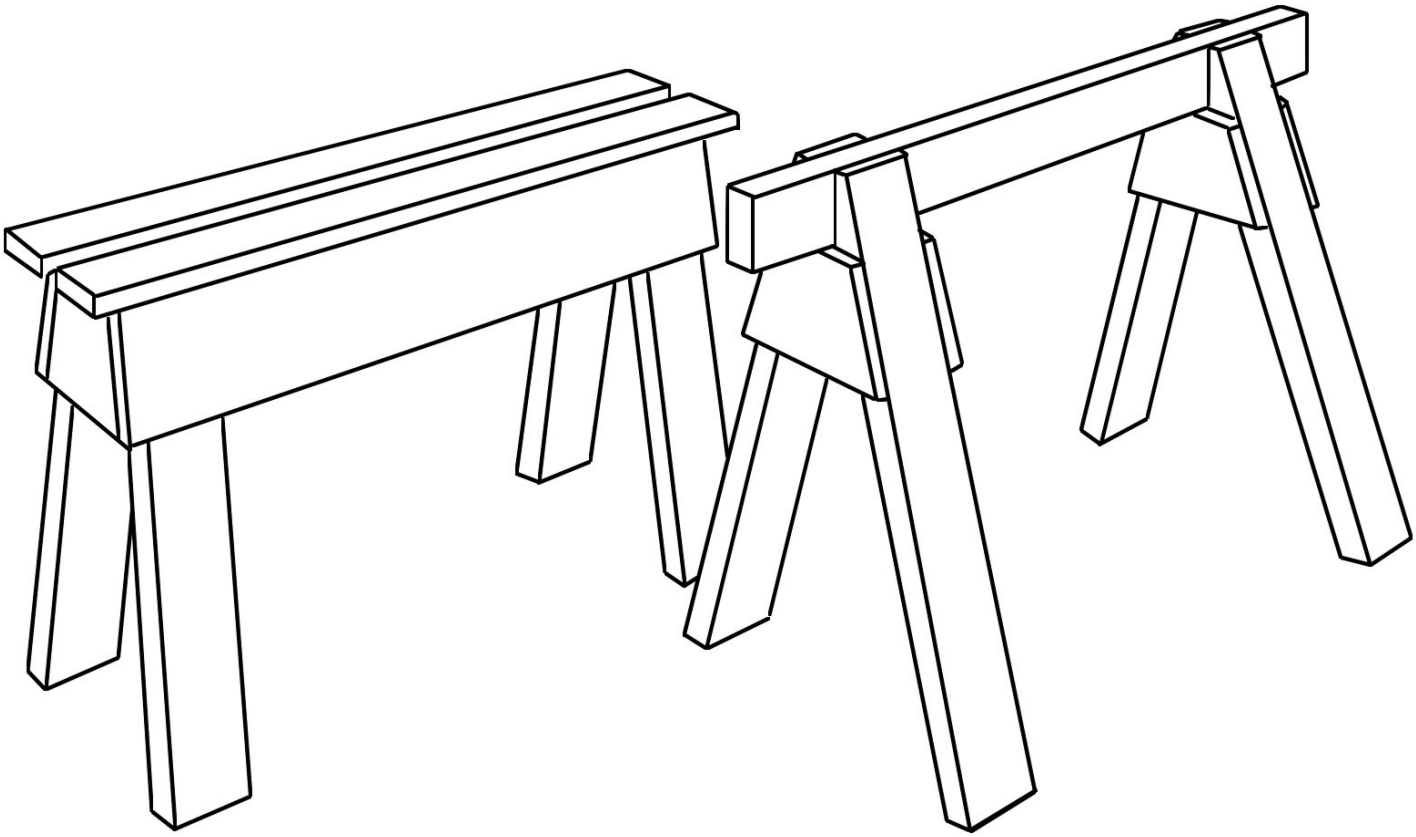

Québec

CHEVALETS

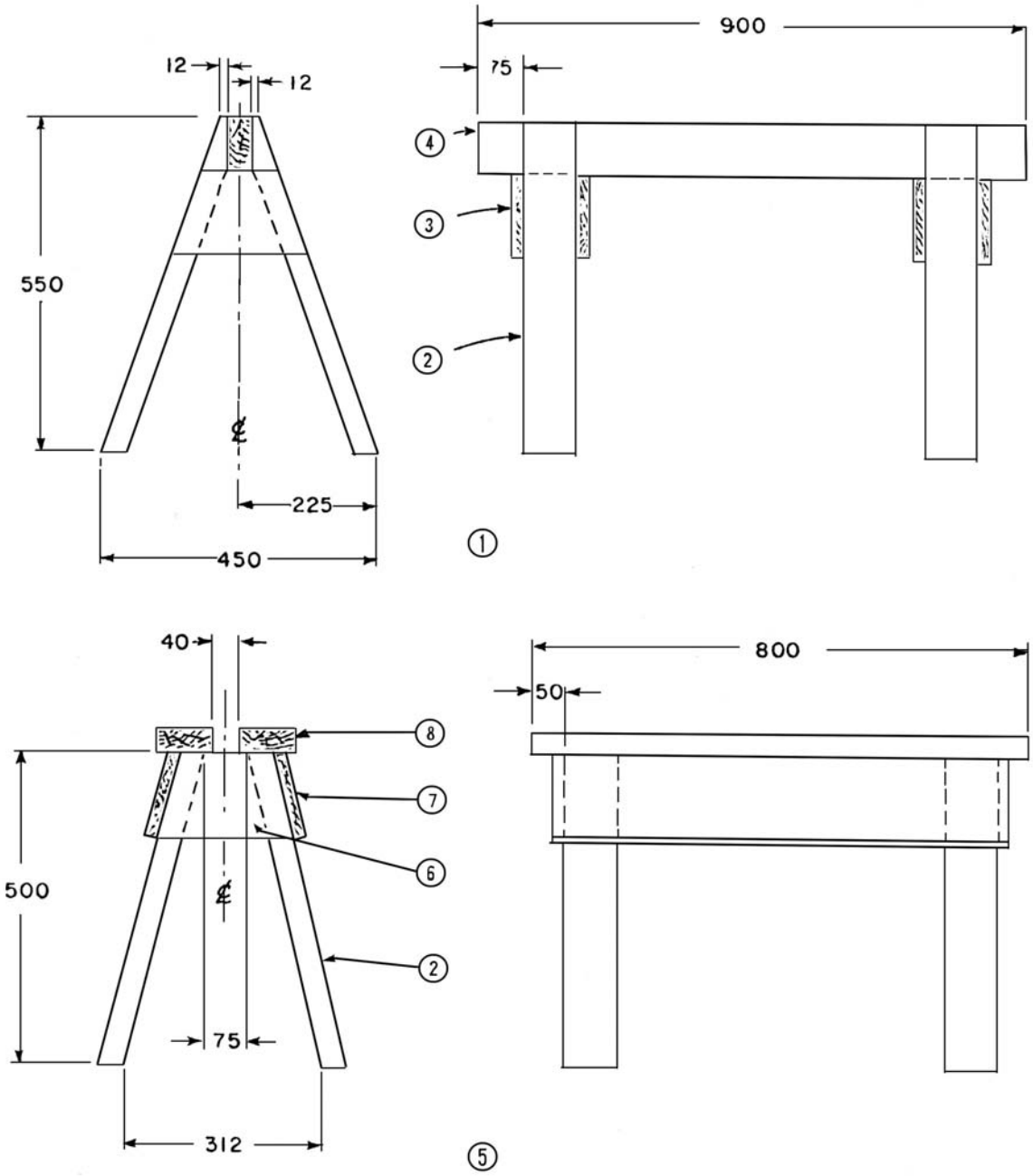

1. CHEVALET
2. PATTES 38 x 89 mm
3. TRAVERSES 19 x 140 mm
4. MEMBRURE SUPERIEURE 38 x 89 mm
5. CHEVALET (membrure superieure double)
6. TRAVERSES DES BOUTS 2 - 19 x 140 mm
7. TRAVERSES DES COTES 2 - 19 x 140 mm
8. MEMBRURES SUPERIEURES 2 - 38 x 89 mm

Québec
Ministère de l'Agriculture,
des Pêcheries et de l'Alimentation